Quadro de Cargas (QD1)

Circuito	Descrição	Esquema	V (V)	Iluminação (W) 6	10	12	18	20	200	Tomadas (W) 75	100	Pot. total. (VA)	Pot. total. (W)	Fases	Pot. - R (W)	Pot. - S (W)	Pot. - T (W)	FCT	FCA	In' (A)	Seção (mm2)	Ic (A)	Disj (A)
1	Iluminação Quadra - 1	F+N	127 V						6			1569	1200	T			1200	0.94	0.70	18.8	6	41.0	20.0
2	Iluminação Quadra - 2	F+N	127 V						6			1569	1200	S		1200		0.94	0.70	18.8	6	41.0	20.0
3	Iluminação Quadra - 3	F+N	127 V						6			1569	1200	R	1200			0.94	0.70	18.8	6	41.0	20.0
4	Iluminação Vestiarios e Banheiros	F+N	127 V	4	3	2	4	2				232	190	T			190	0.94	0.57	1.5	2.5	24.0	10.0
	a			2	1	1						38	34	T			34		0.70	0.9	2.5	24.0	
	b			2	1	1						38	34	T			34		0.70	0.5	2.5	24.0	
	c							2				52	40	T			40		0.70	1.5	2.5	24.0	
	d				1							10	10	T			10		0.57	0.1	2.5	24.0	
	e						2					47	36	T			36		0.57	0.8	2.5	24.0	
	f						2					47	36	T			36		0.57	1.5	2.5	24.0	
5	Iluminação Corredor e Cozinha	F+N	127 V				26					612	468	S		468		0.94	0.57	9.0	2.5	24.0	10.0
	g						4					94	72	S		72			0.57	4.8	2.5	24.0	
	h						4					94	72	S		72			0.57	3.5	2.5	24.0	
	i						4					94	72	S		72			0.57	2.1	2.5	24.0	
	j						4					94	72	S		72			0.57	6.2	2.5	24.0	
	k						4					94	72	S		72			0.57	9.0	2.5	24.0	
	l						4					94	72	S		72			0.57	7.6	2.5	24.0	
	m						2					47	36	S		36			0.57	0.7	2.5	24.0	
6	Iluminação Externa	F+N	127 V						2			523	400	T			400	0.94	0.57	3.8	2.5	24.0	10.0
7	Tomadas Cozinha	F+N+T	127 V								7	778	700	S		700		0.94	0.57	11.4	2.5	24.0	10.0
8	Tomadas Vestiarios	F+N+T	127 V								10	1111	1000	R	1000			0.94	0.70	13.3	2.5	24.0	10.0
9	Tomadas Banheiros e Corredor	F+N+T	127 V							1	6	767	675	R	675			0.94	0.57	11.3	2.5	24.0	10.0
10	Tomada 220V	F+F+T	220 V								1	111	100	S+T		50	50	0.94	1.00	0.5	2.5	24.0	10.0
11	Iluminação de Emergência	F+N+T	127 V			7					7	862	784	R	784			0.94	0.57	9.0	2.5	24.0	10.0
TOTAL				4	3	9	30	2	20	1	31	9701	7917	R+S+T	3659	2418	1840						

QM1

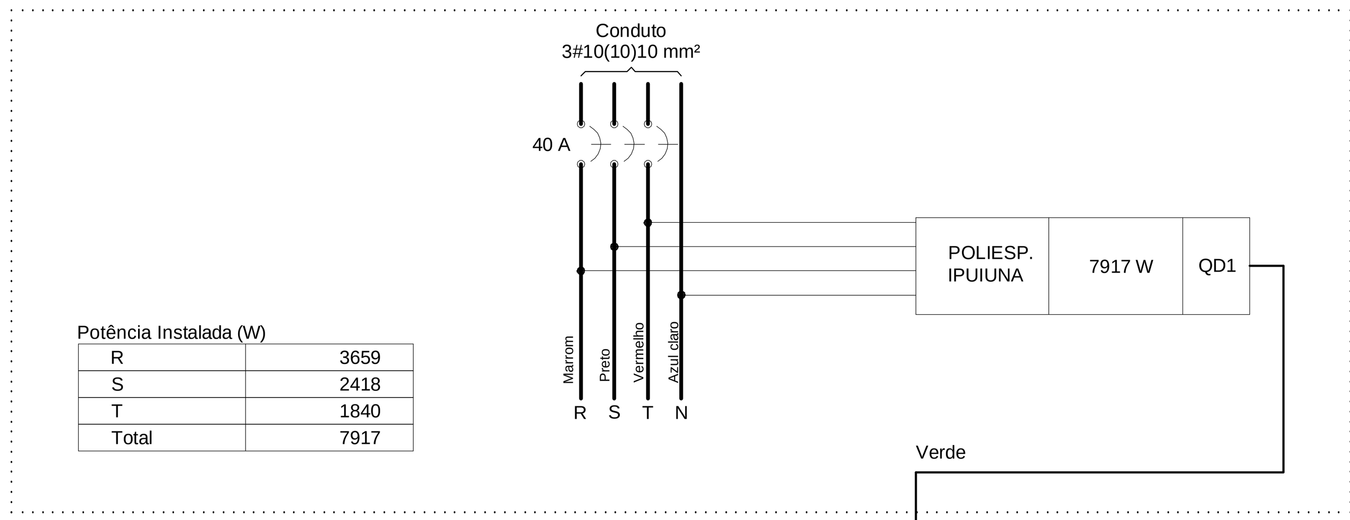

Potência Instalada (W)	
R	3659
S	2418
T	1840
Total	7917

DIAGRAMA MULTIFILAR - QM1

QD1

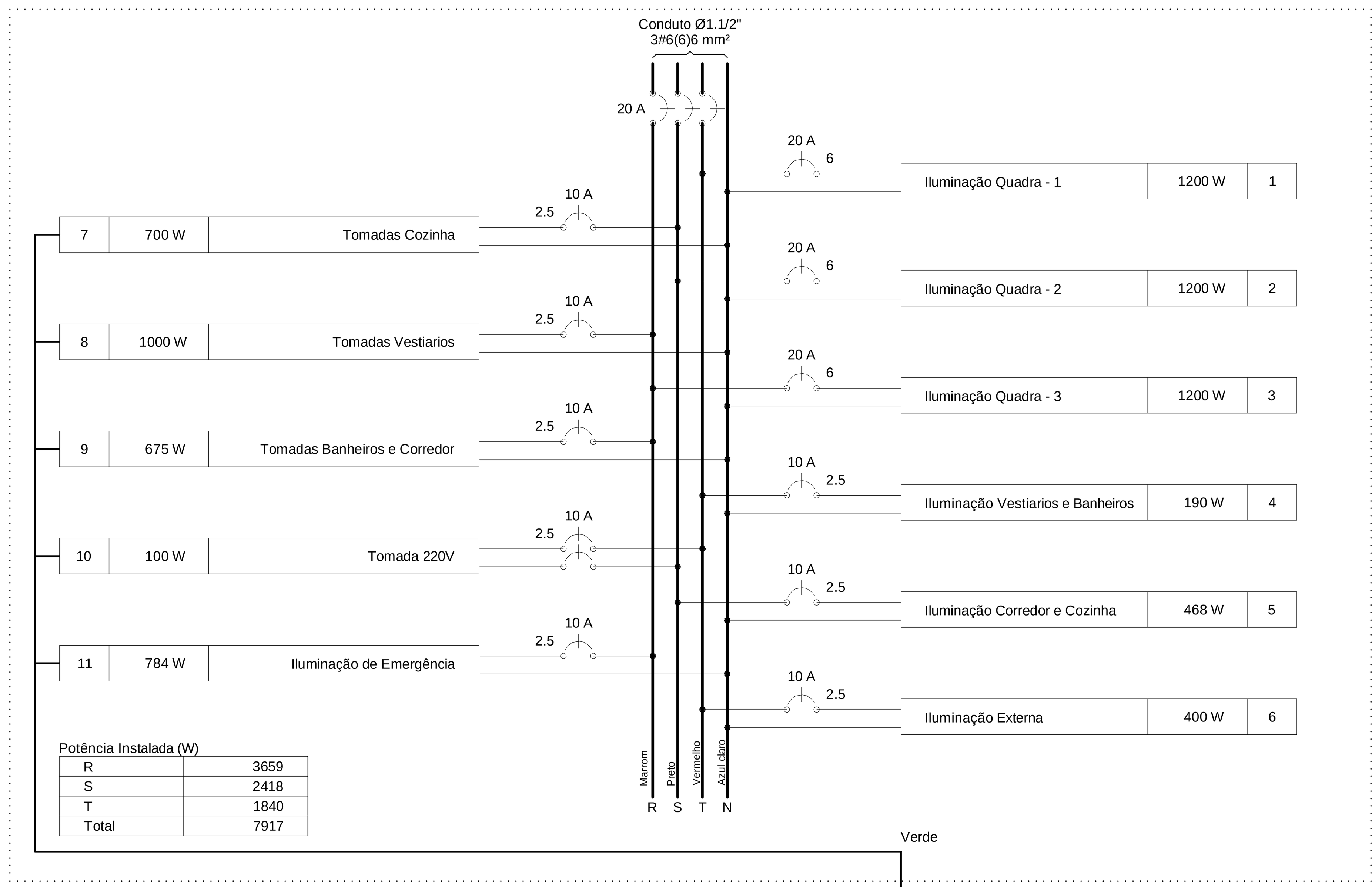

Potência Instalada (W)	
R	3659
S	2418
T	1840
Total	7917

DIAGRAMA MULTIFILAR - QD1

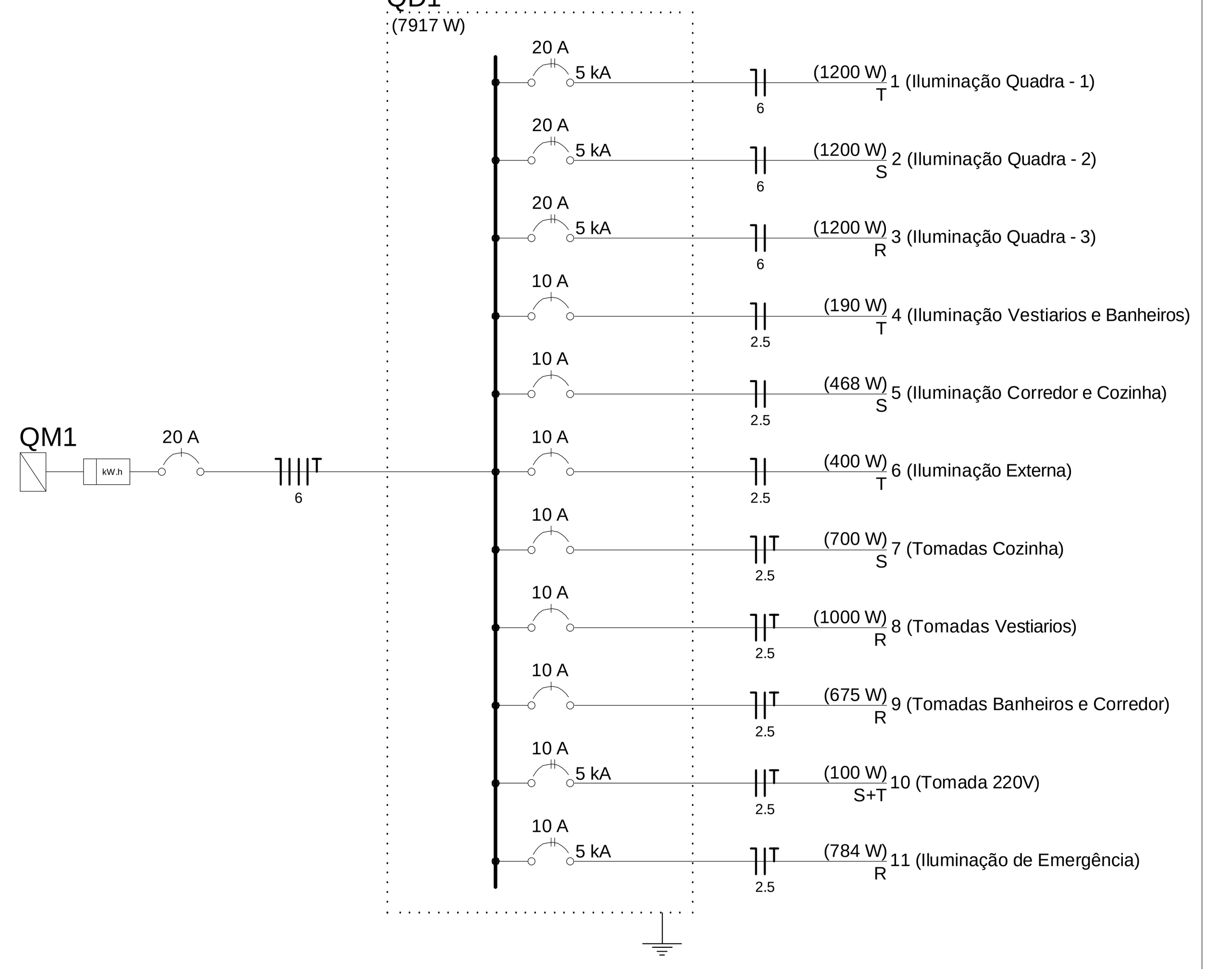

DIAGRAMA UNIFILAR - QD1

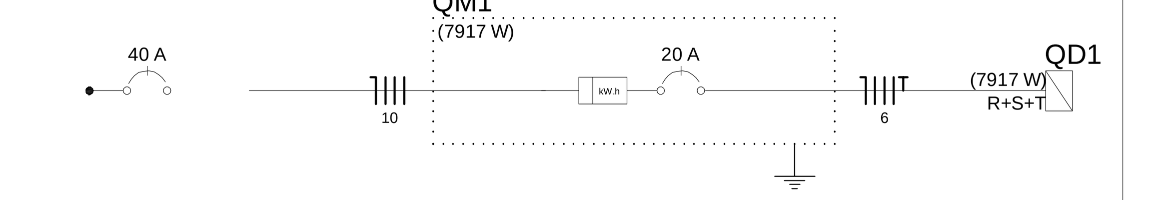

DIAGRAMA UNIFILAR - QM1

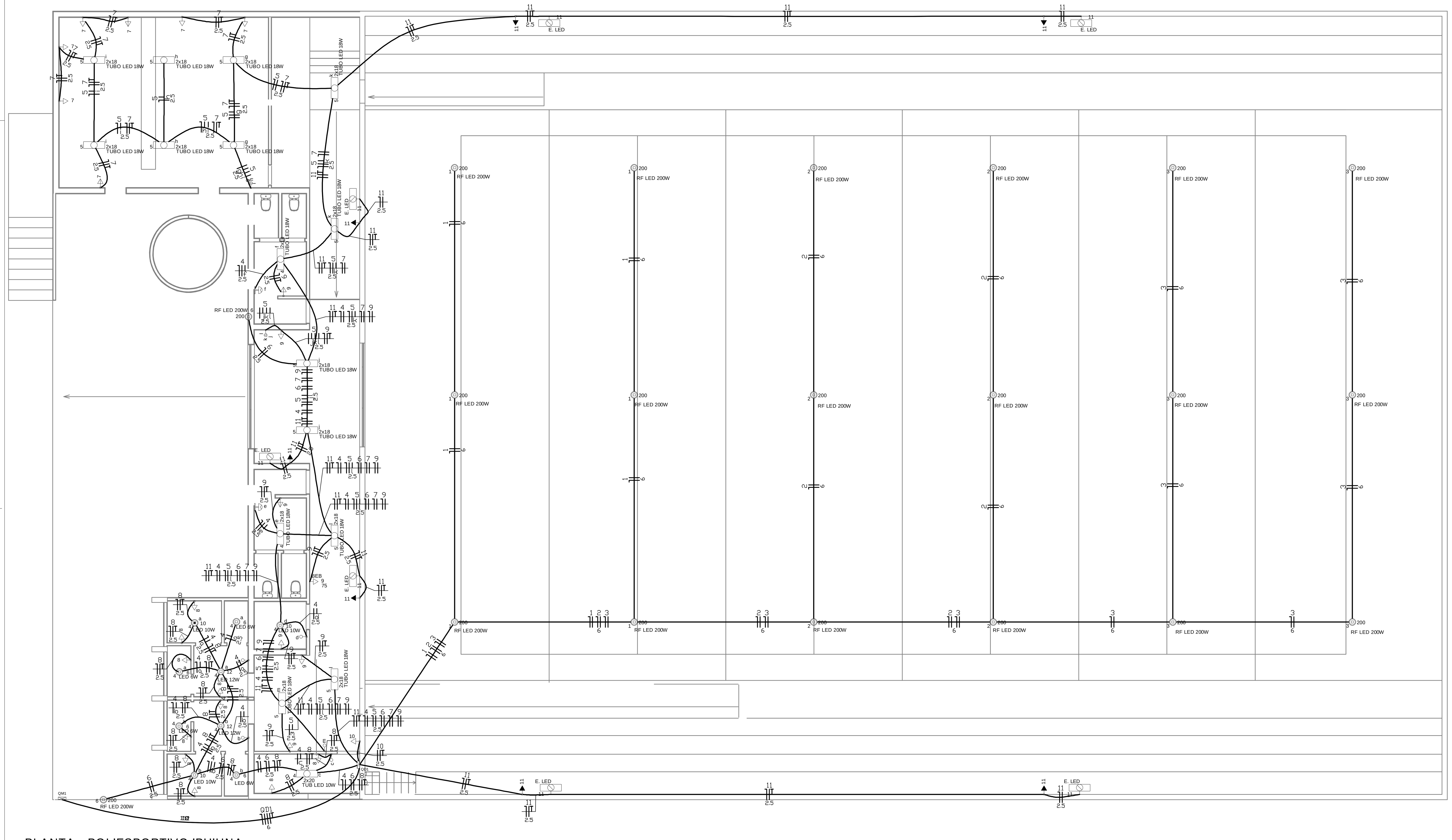

PLANTA - POLIESPORTIVO IPUIUNA

ESCALA 1:100

Quadro de Demanda (QD1)

Tipo de carga	Potência instalada (kVA)	Fator de demanda (%)	Demanda (kVA)
Iluminação e TUG´s	9.70	27	2.62
		TOTAL	2.62

Legenda

Símbolo	Descrição
11 E. LED	Luminária emergência LED a 2,20m do piso
	Caixa de medição embutir a 1,50m do piso
e	Interruptor autom. por presença a 2,20m do piso
a	Interruptor simples 1 tecla - 1,10m do piso
g g g	Interruptor simples 3 teclas - 1,10m do piso
4 b 10 LED 10W	Lâmpada LED Bulbo 10W
4 b 12 LED 12W	Lâmpada LED Bulbo 12W
4 b 6 LED 6W	Lâmpada LED Bulbo 6W
5 m 2x18 TUBO LED 18W	Lâmpada Tubular Dupla LED 18W
	Quadro de distribuição - embutir a 1,50m do piso
6 200 RF LED 200W	Refletor LED 200W
BEB 9 75	Tomada hexagonal (NBR 14136) - 2P+T 10 A a 0,30m do piso
8	Tomada hexagonal (NBR 14136) - 2P+T 20 A a 0,30m do piso
7	Tomada hexagonal (NBR 14136) - 2P+T 20 A a 1,10m do piso
11	Tomada hexagonal (NBR 14136) - 2P+T 20 A a 2,20m do piso
4 c 2x20 TUB LED 10W	Tubular Dupla LED 10W

CONTROLE DE REVISÃO E EMISSÃO DO DOCUMENTO

REV	DATA	POR	VERIF	APROV	DESCRIÇÃO DAS ALTERAÇÕES	COD. EMISS.
00	27/11/17				PRIMEIRA EMISSÃO	01

DATA			
NOME			
VISTO			
	POR	VERIF	APROV

CLIENTE: PREFEITURA MUNICIPAL DE IPUIUNA

OBRA: RUA JOAO VILELA DOS REIS BAIRRO CENTRO, IPUIUNA - MG

TITULO: PROJETO INSTALAÇÃO ELéTRICA REFORMA POLIESPORTIVO IPUIUNA

ROGERIO EVANGELISTA JUSTINO
CREA - 173439/D

ESCALA: INDICADAS | DESENHO NÚMERO: PROJ. ELE. POLIESPORTIVO_IPU | REVISÃO: 0 | NÚMERO CLIENTE: 001 | MOD.: ELE | FOLHA: 01/01